> ÉLECTROPOMPES AUTOAMORÇANTES À GASOIL NORME ATEX ADF12 / ADF13

ADF12 moteur monophasé 230 Volts
ADF13 moteur triphasé 230 / 400 Volts
Norme ATEX 94/9/CE (II 2G Ex d IIC T4)

SECTEUR D'UTILISATION :
Transfert de gasoil

CARACTÉRISTIQUES DE LA POMPE :
Pompe auto-amorçante à turbine
Débit max : 18 m³/h
Hauteur d'aspiration maximale : 6 m
Hauteur manométrique : 16 m
Température maximale : + 50°C
Diamètre maxi des particules : 8,5 mm
Poids : 26,5 kg

CARACTÉRISTIQUES DU MOTEUR :
Moteur 50 Hz
Protection : IP55
Vitesse de rotation : 2800 tr/mn
Puissance : 0,75 kW

COMPOSANTS :
Corps de pompe : fonte
Corps valve : fonte
Support : fonte
Turbine : fonte
Arbre moteur : acier inox AISI 316
Garniture mécanique : Viton / Graphite / Céramique

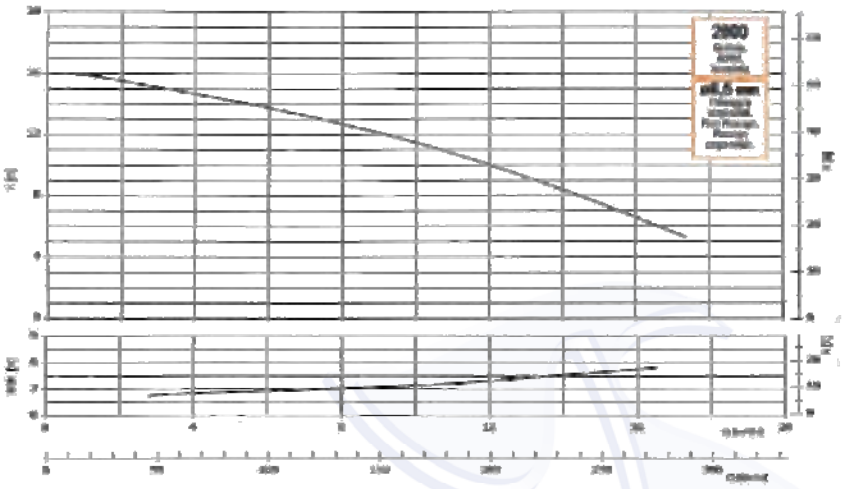

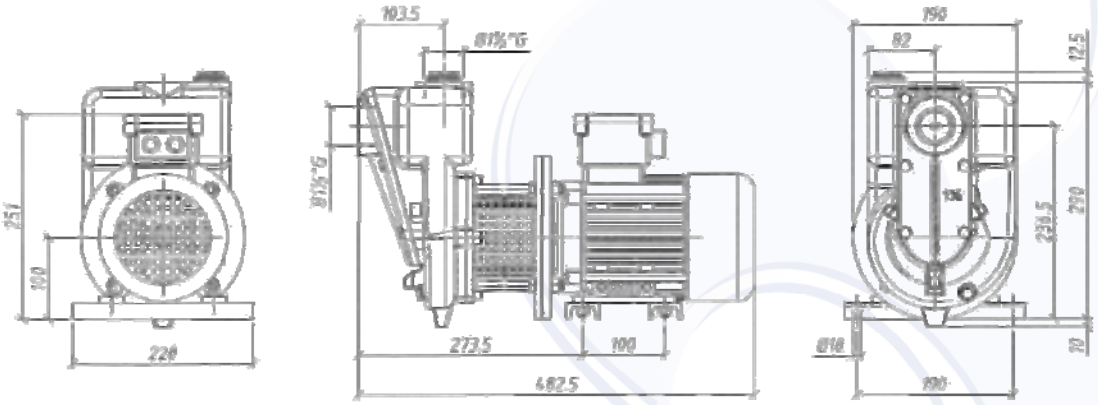

REFERENCE	Ø ASPIRATION ET REFOULEMENT	PUISSANCE en kW	TENSION en volt	INTENSITE en ampère	HAUTEUR MAXI en m	DEBIT MAXI en m³/h
ADF12	1"1/2 G	0,75	Mono 230 V	4,8	16	18
ADF13	1"1/2 G	0,75	Tri 230/400 V	3,1 / 1,8	16	18

POMPES JAPY - Parc d'activités du Moulin - B.P. 15 - 25490 FESCHES-LE-CHATEL
Tél. 03 81 96 16 47 - Fax 03 81 96 12 16 - www.pompes-japy.fr - Sous réserve de modification sans préavis